SELCOM®

Hydra PLUS

SPARE PARTS

PEZZI DI RICAMBIO

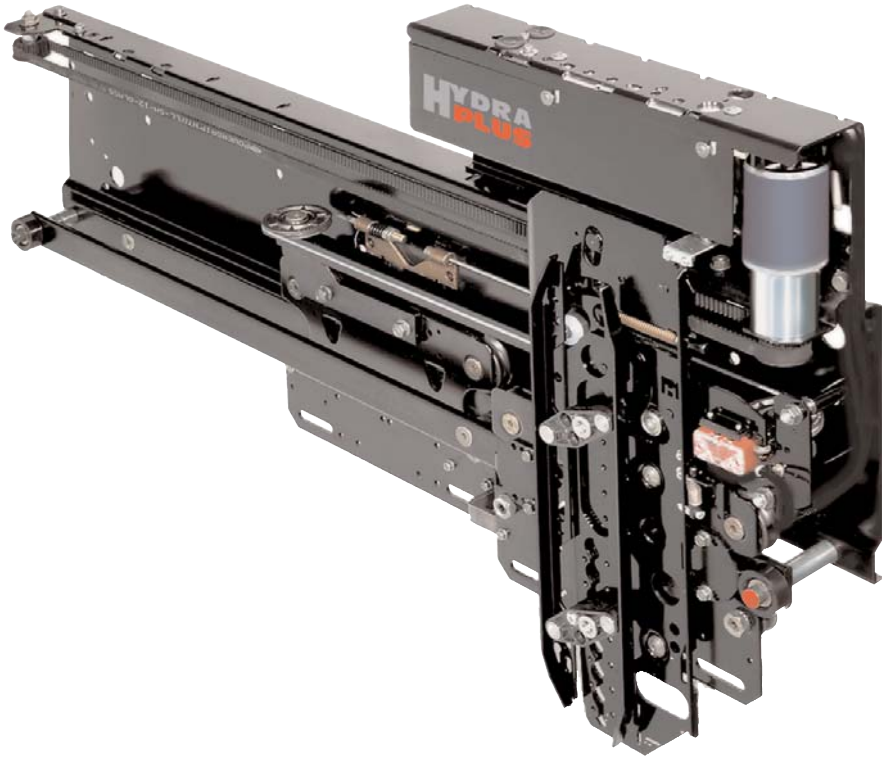

DOORS
PORTE
PUERTAS
TÜREN

3201.33.0009 ed.0

WITTUR

19-09-2005

3201.33.0009 ed.0

C		
B		
A		
MOD.	DESIGNATION	DATE

02/C

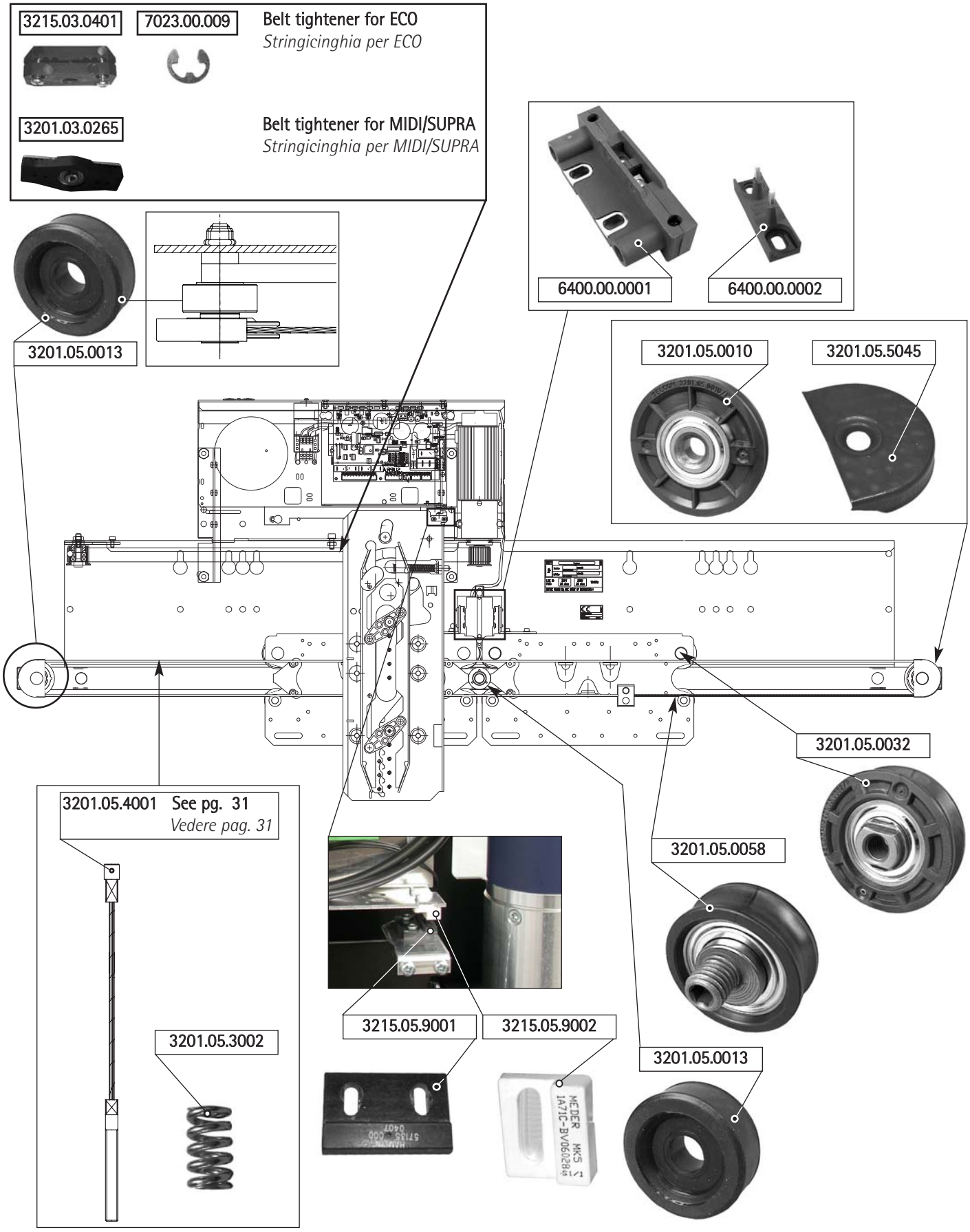
3215.03.0401
7023.00.009
Belt tightener for ECO
Stringicinghia per ECO
3201.03.0265
Belt tightener for MIDI/SUPRA
Stringicinghia per MIDI/SUPRA
6400.00.0001
6400.00.0002
3201.05.0013
3201.05.0010
3201.05.5045
3201.05.0032
3201.05.4001 See pg. 31
Vedere pag. 31
3201.05.0058
3215.05.9001
3215.05.9002
3201.05.3002
3201.05.0013

3215.15.7400 ECO board
Quadro ECO

3201.03.0262 MIDI/SUPRA board
Quadro MIDI/SUPRA

3215.02.0852V02 ECO Transformer
Trasformatore ECO
(127÷230V)

3201.03.0263 MIDI/SUPRA Transformer
Trasformatore MIDI/SUPRA
(127÷230V)

3215.03.0850 ECO Motor
Motore ECO

3201.04.0901V01 MIDI Motor
Motore MIDI

3201.04.0900V01 SUPRA Motor
Motore SUPRA

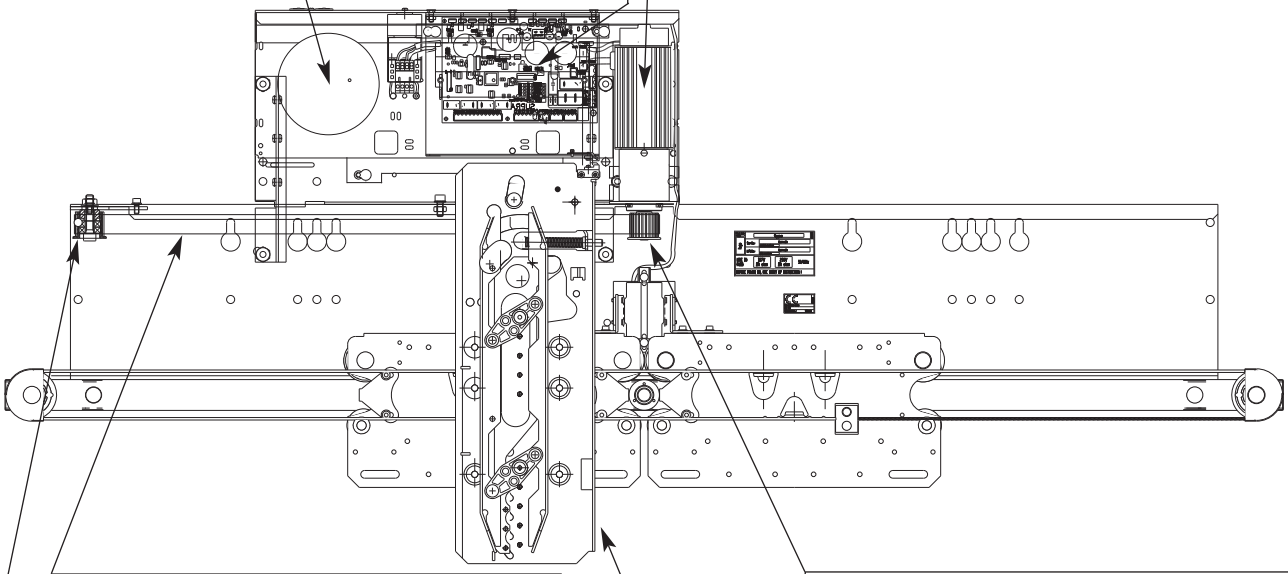

3215.05.7400 For ECO door
Per porta ECO

3201.05.7315 For MIDI/SUPRA door
Per porta MIDI/SUPRA

Specify door type and C.O.
Specificare il tipo porta e il P.L.

See pg. 20
Vedere pag. 20

3215.05.0041 Motor pulley for ECO
Puleggia motore per ECO

3201.05.0096 Motor pulley for MIDI/SUPRA
Puleggia motore per MIDI/SUPRA

7024.00.010

3215.04.0400 Idle pulley for ECO
Puleggia folle per ECO

3201.03.0266 Idle pulley for MIDI/SUPRA
Puleggia folle per MIDI/SUPRA

12/R-L

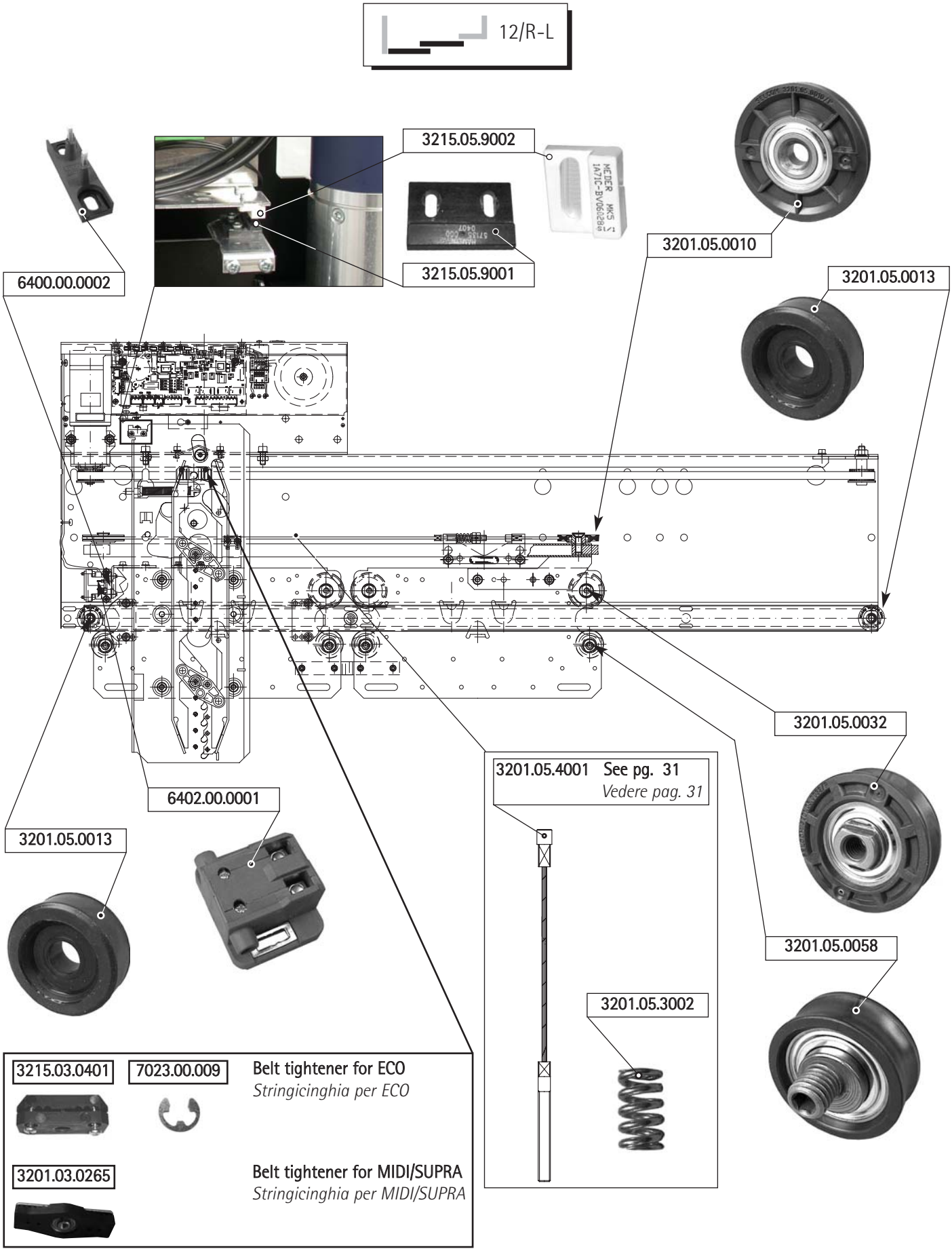
3215.05.9002
3215.05.9001
6400.00.0002
3201.05.0010
3201.05.0013
3201.05.0032
3201.05.4001 See pg. 31
Vedere pag. 31
6402.00.0001
3201.05.0013
3201.05.0058
3201.05.3002
3215.03.0401
7023.00.009
Belt tightener for ECO
Stringicinghia per ECO
3201.03.0265
Belt tightener for MIDI/SUPRA
Stringicinghia per MIDI/SUPRA

3215.03.0850 ECO Motor
Motore ECO

3201.04.0901V01 MIDI Motor
Motore MIDI

3201.04.0900V01 SUPRA Motor
Motore SUPRA

3215.15.7400 ECO board
Quadro ECO

3201.03.0262 MIDI/SUPRA board
Quadro MIDI/SUPRA

3215.02.0852V02 ECO Transformer
Trasformatore ECO
(127÷230V)

3201.03.0263 MIDI/SUPRA Transformer
Trasformetore MIDI/SUPRA
(127÷230V)

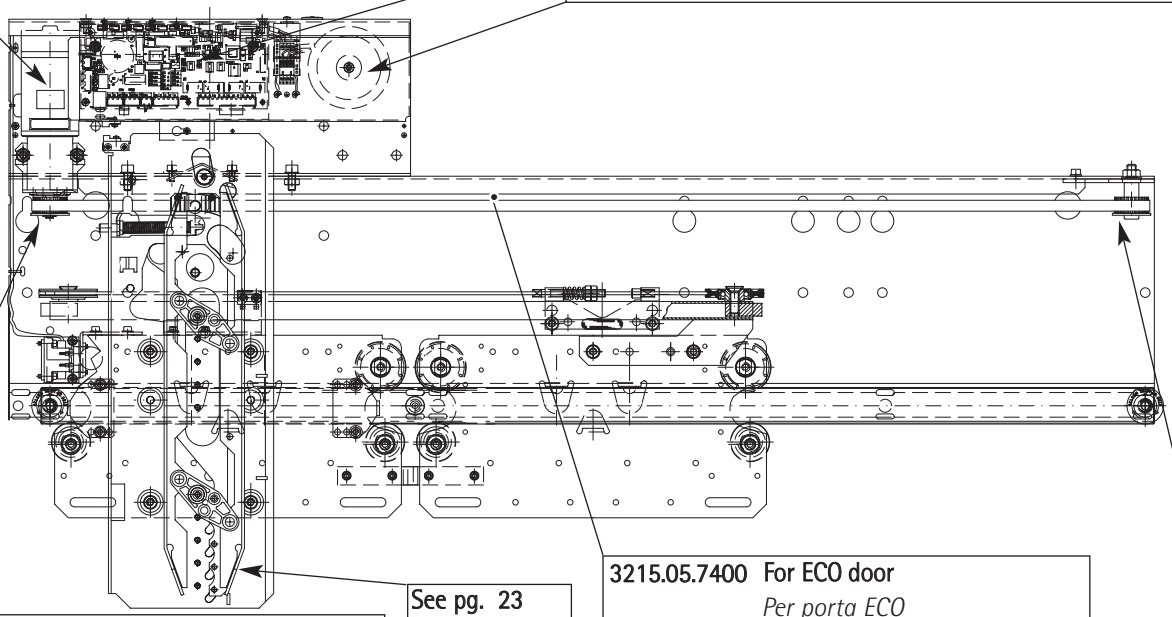

See pg. 23
Vedere pag.23

3215.05.7400 For ECO door
Per porta ECO

3201.05.7315 For MIDI/SUPRA door
Per porta MIDI/SUPRA

Specify door type and C.O.
Specificare il tipo porta e il P.L.

3215.05.0041 Motor pulley for ECO
Puleggia motore per ECO

3201.05.0096 Motor pulley for MIDI/SUPRA
Puleggia motore per MIDI/SUPRA

7024.00.010

3215.04.0400 Idle pulley for ECO
Puleggia folle per ECO

3201.03.0266 Idle pulley for MIDI/SUPRA
Puleggia folle per MIDI/SUPRA

32/R-L

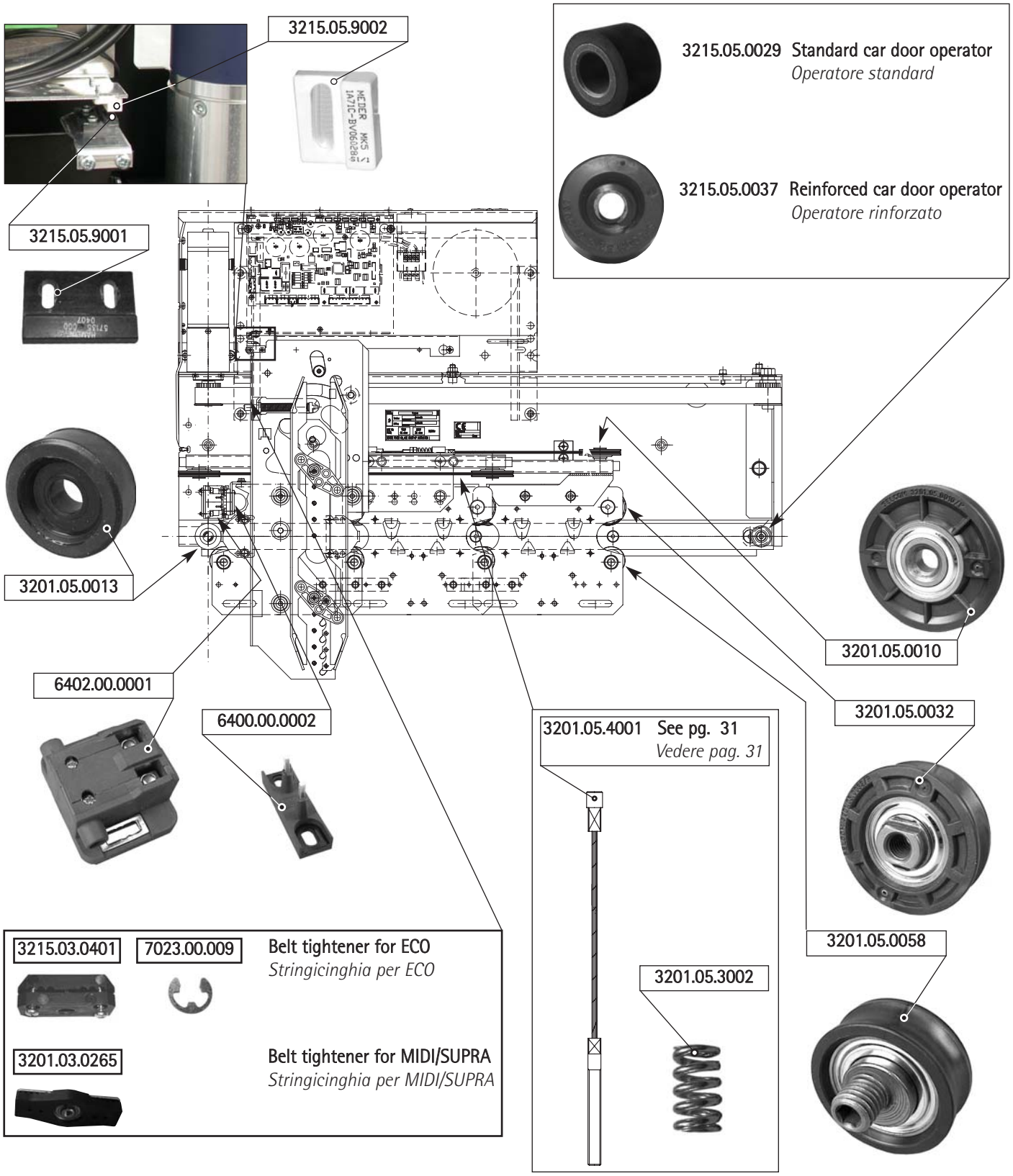
3215.05.9002
3215.05.9001
3215.05.0029 Standard car door operator
Operatore standard
3215.05.0037 Reinforced car door operator
Operatore rinforzato
3201.05.0013
3201.05.0010
6402.00.0001
6400.00.0002
3201.05.4001 See pg. 31
Vedere pag. 31
3201.05.0032
3201.05.0058
3201.05.3002
3215.03.0401
7023.00.009
Belt tightener for ECO
Stringicinghia per ECO
3201.03.0265
Belt tightener for MIDI/SUPRA
Stringicinghia per MIDI/SUPRA

3215.03.0850 ECO Motor
Motore ECO

3201.04.0901V01 MIDI Motor
Motore MIDI

3201.04.0900V01 SUPRA Motor
Motore SUPRA

3215.15.7400 ECO board
Quadro ECO

3201.03.0262 MIDI/SUPRA board
Quadro MIDI/SUPRA

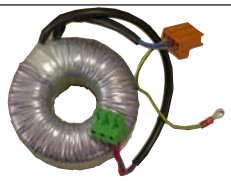

3215.02.0852V02 ECO Transformer
Trasformatore ECO
(127÷230V)

3201.03.0263 MIDI/SUPRA Transformer
Trasformetore MIDI/SUPRA
(127÷230V)

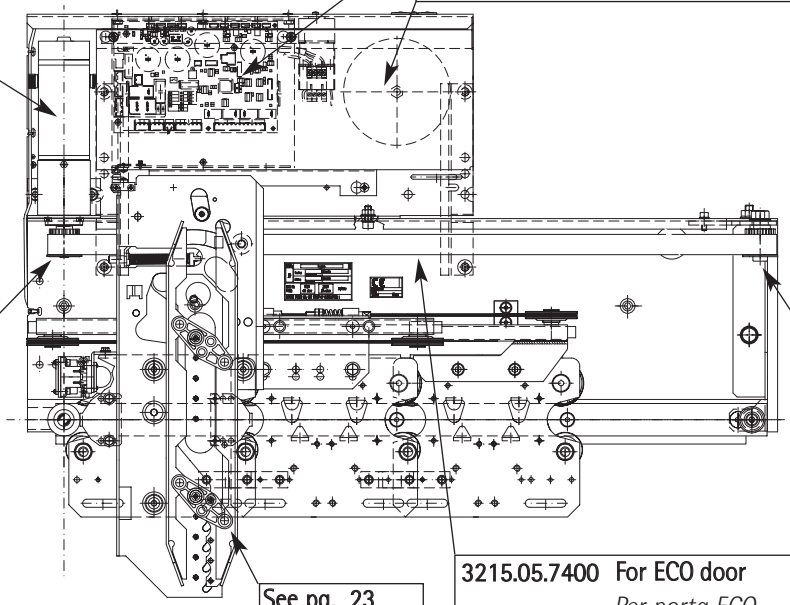

See pg. 23
Vedere pag.23

3215.05.0041 Motor pulley for ECO
Puleggia motore per ECO

3201.05.0096 Motor pulley for MIDI/SUPRA
Puleggia motore per MIDI/SUPRA

7024.00.010

3215.05.7400 For ECO door
Per porta ECO

3201.05.7315 For MIDI/SUPRA door
Per porta MIDI/SUPRA

Specify door type and C.O.
Specificare il tipo porta e il P.L.

3215.04.0400 Idle pulley for ECO
Puleggia folle per ECO

3201.03.0266 Idle pulley for MIDI/SUPRA
Puleggia folle per MIDI/SUPRA

35/R-L

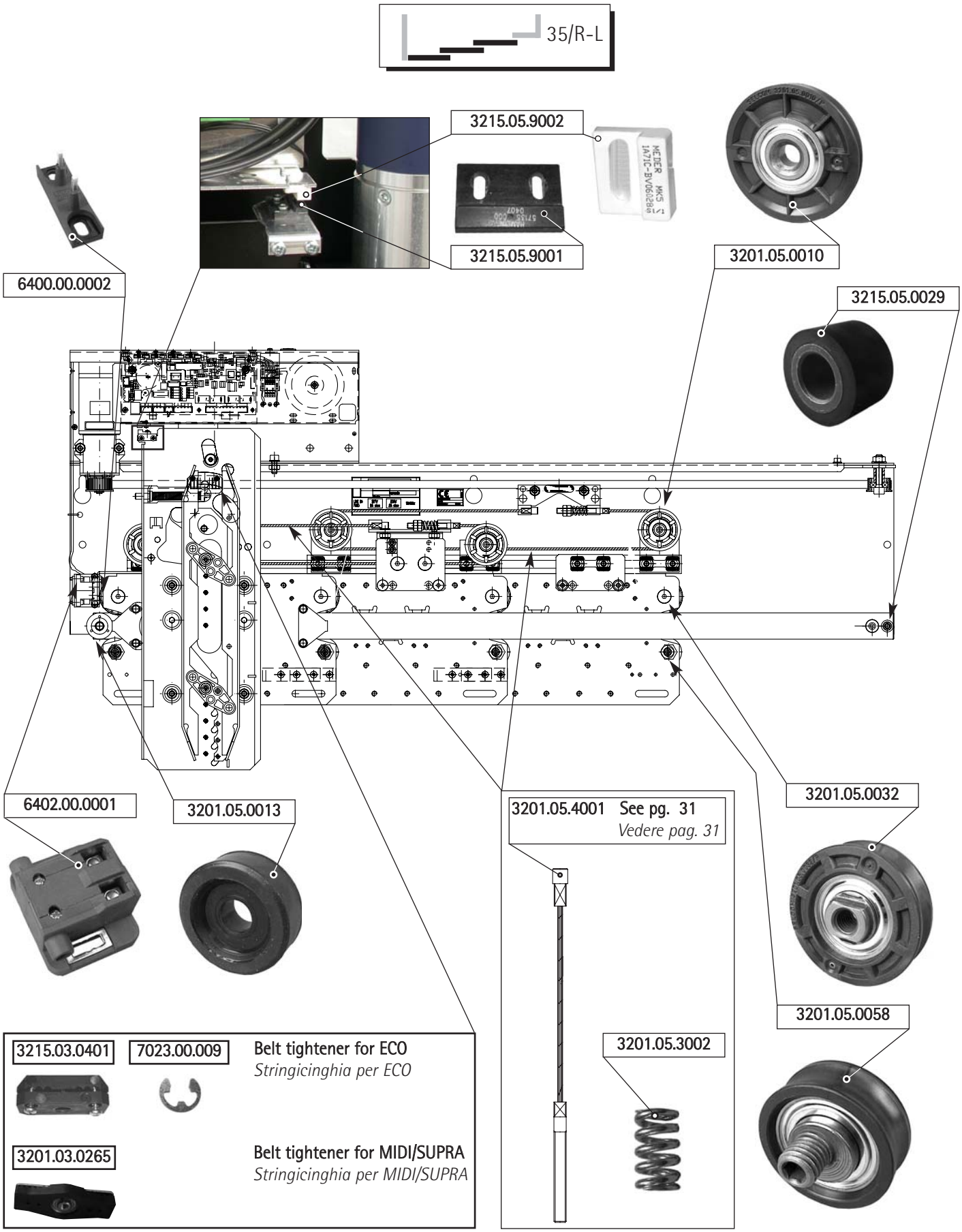
3215.05.9002
3215.05.9001
6400.00.0002
3201.05.0010
3215.05.0029
6402.00.0001
3201.05.0013
3201.05.4001 See pg. 31
Vedere pag. 31
3201.05.0032
3201.05.0058
3201.05.3002
3215.03.0401
7023.00.009
Belt tightener for ECO
Stringicinghia per ECO
3201.03.0265
Belt tightener for MIDI/SUPRA
Stringicinghia per MIDI/SUPRA

3215.03.0850 ECO Motor
Motore ECO

3201.04.0901V01 MIDI Motor
Motore MIDI

3201.04.0900V01 SUPRA Motor
Motore SUPRA

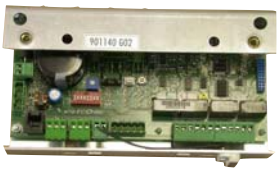

3215.15.7400 ECO board
Quadro ECO

3201.03.0262 MIDI/SUPRA board
Quadro MIDI/SUPRA

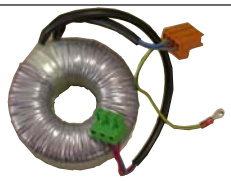

3215.02.0852V02 ECO Transformer
Trasformatore ECO
(127÷230V)

3201.03.0263 MIDI/SUPRA Transformer
Trasformetore MIDI/SUPRA
(127÷230V)

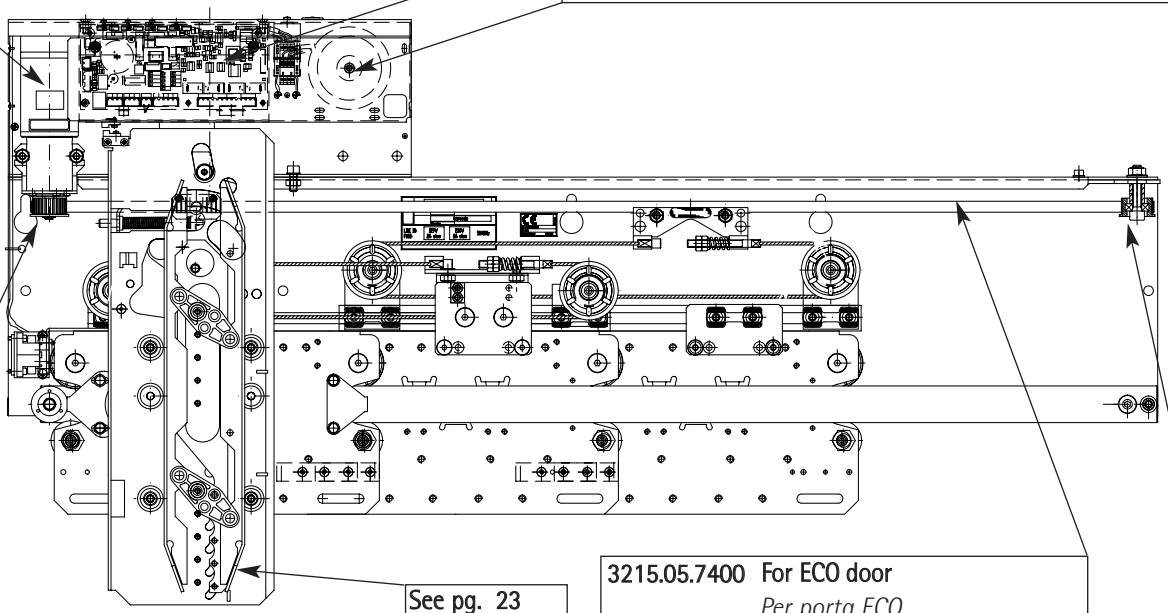

See pg. 23
Vedere pag. 23

3215.05.0041 Motor pulley for ECO
Puleggia motore per ECO

3201.05.0096 Motor pulley for MIDI/SUPRA
Puleggia motore per MIDI/SUPRA

7024.00.010

3215.05.7400 For ECO door
Per porta ECO

3201.05.7315 For MIDI/SUPRA door
Per porta MIDI/SUPRA

Specify door type and C.O.
Specificare il tipo porta e il P.L.

3215.04.0400 Idle pulley for ECO
Puleggia folle per ECO

3201.03.0266 Idle pulley for MIDI/SUPRA
Puleggia folle per MIDI/SUPRA

42/C

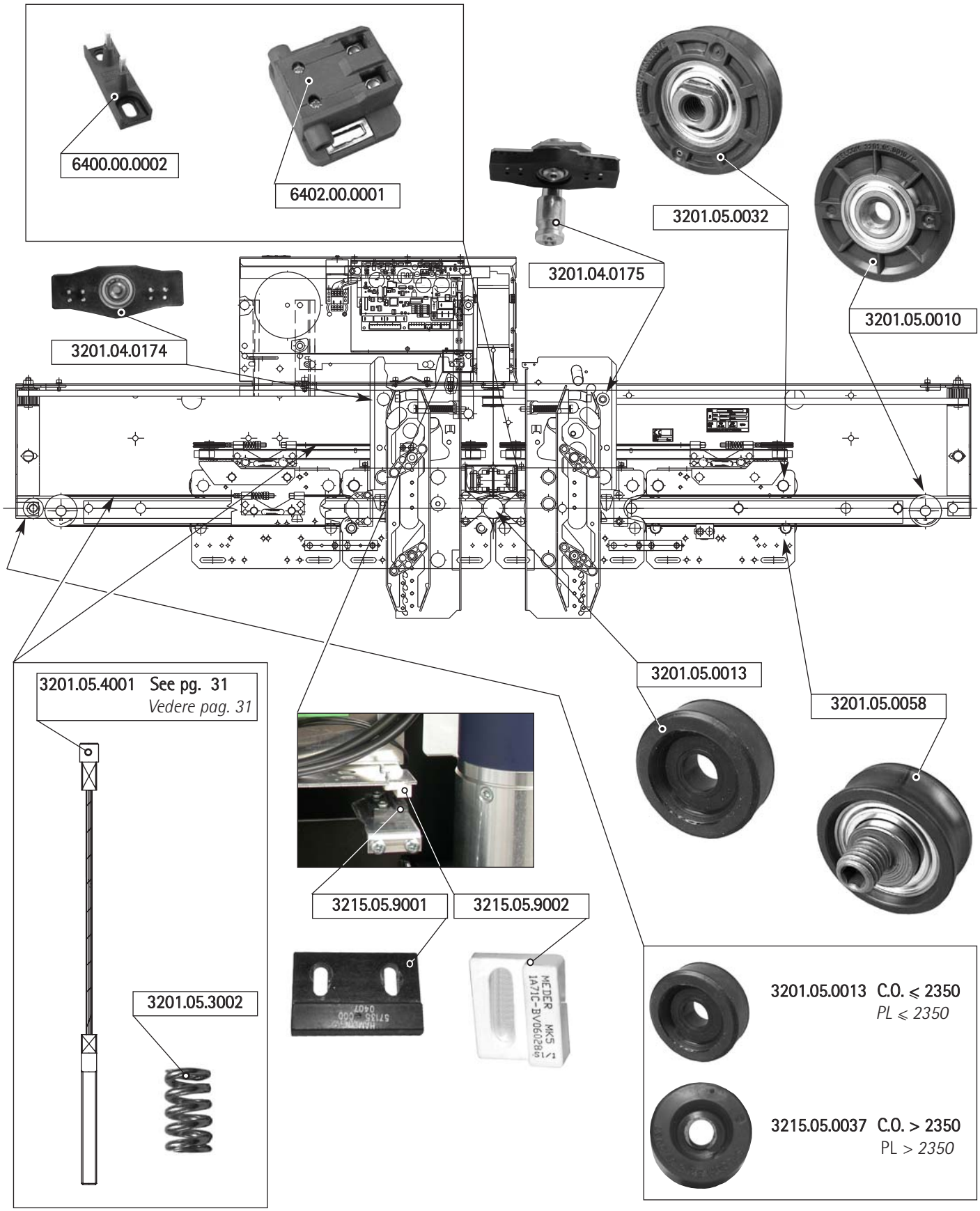
6400.00.0002
6402.00.0001
3201.05.0032
3201.04.0175
3201.05.0010
3201.04.0174
3201.05.4001 See pg. 31
Vedere pag. 31
3201.05.0013
3201.05.0058
3215.05.9001
3215.05.9002
3201.05.3002
3201.05.0013 C.O. ≤ 2350
PL ≤ 2350
3215.05.0037 C.O. > 2350
PL > 2350

3201.03.0262 MIDI/SUPRA board
Quadro MIDI/SUPRA

3201.03.0263 MIDI/SUPRA Transformer
Trasformatore MIDI/SUPRA
(127÷230V)

3201.04.0901V02 MIDI Motor
Motore MIDI

3201.04.0900V02 SUPRA Motor
Motore SUPRA

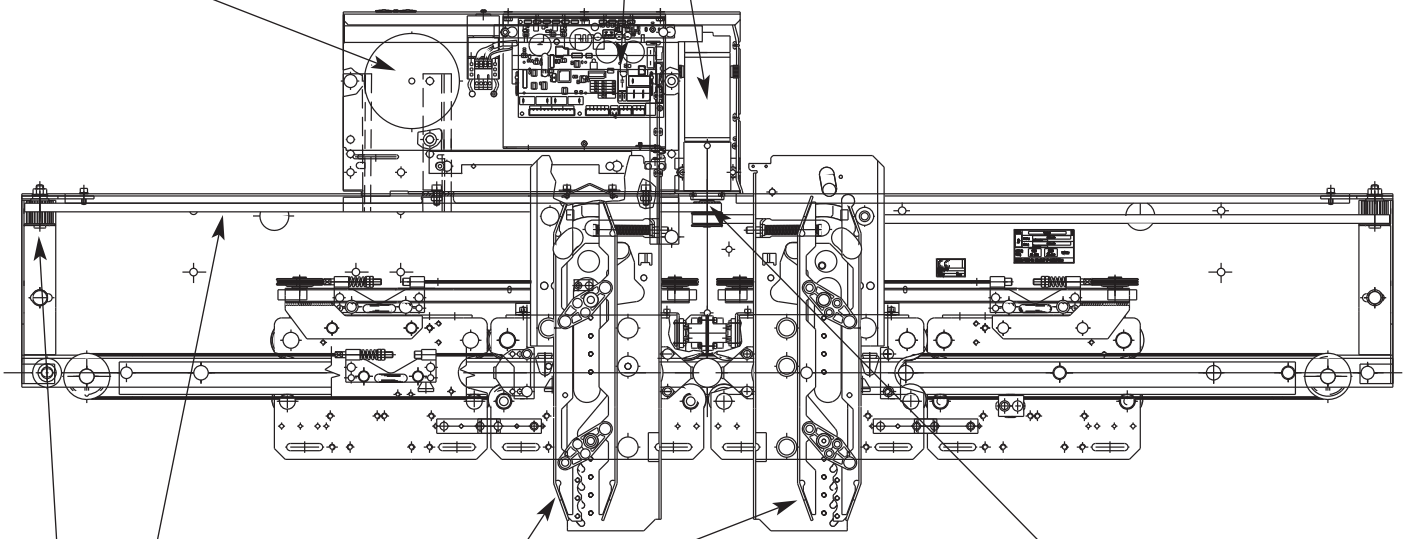

See pg. 27
Vedere pag. 27

3215.05.7400 Belt ECO
Cinghia ECO
Specify door type and C.O.
Specificare il tipo porta e il P.L.

3201.05.0097 (N°2) | 7024.00.010

Motor pulley for MIDI/SUPRA
Puleggia motore per MIDI/SUPRA

3201.03.0266 Idle pulley for MIDI/SUPRA
Puleggia folle per MIDI/SUPRA

62/C

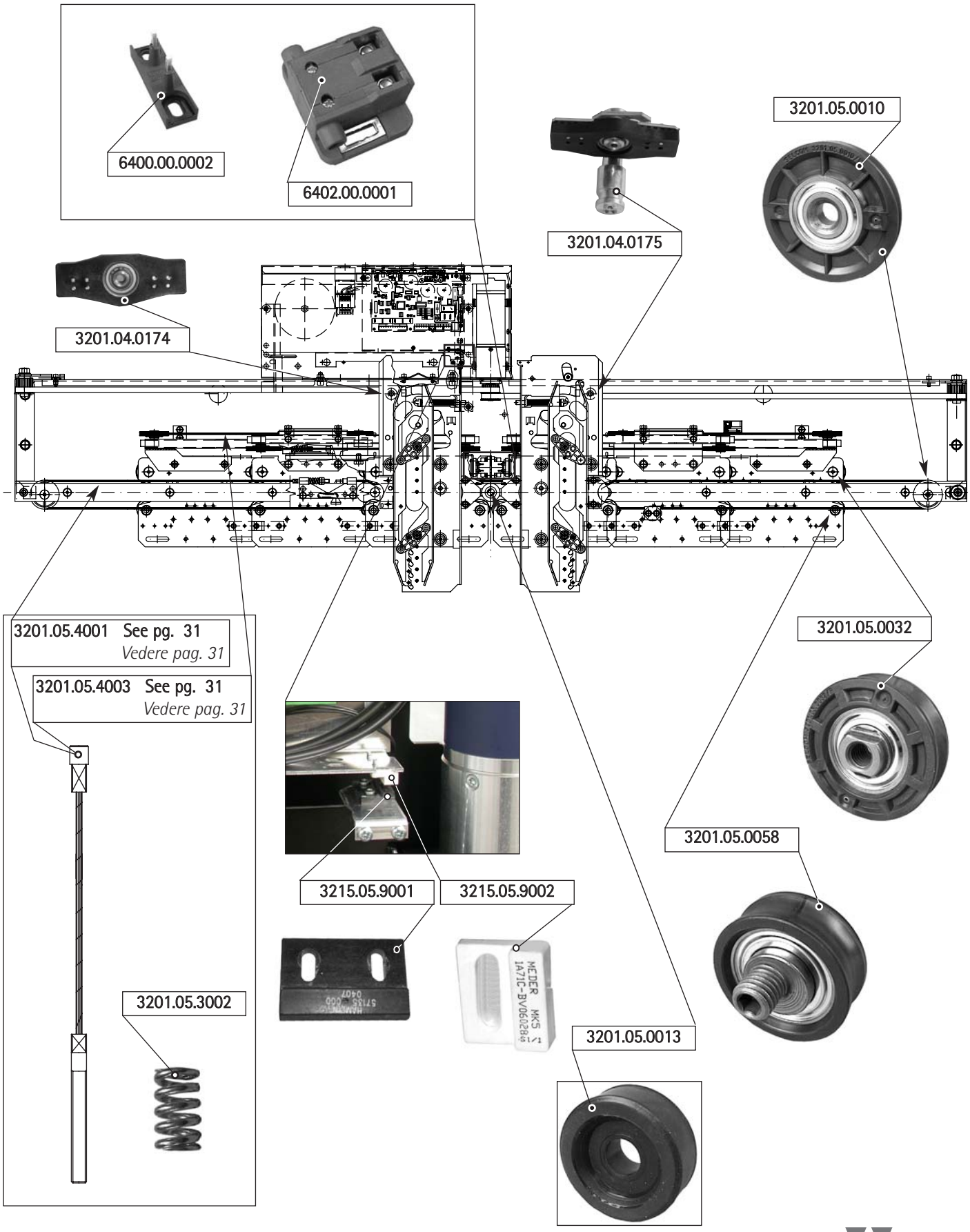
6400.00.0002
6402.00.0001
3201.05.0010
3201.04.0175
3201.04.0174
3201.05.4001 See pg. 31
Vedere pag. 31
3201.05.4003 See pg. 31
Vedere pag. 31
3201.05.0032
3201.05.0058
3215.05.9001
3215.05.9002
3201.05.3002
3201.05.0013

3201.03.0262 MIDI/SUPRA board
Quadro MIDI/SUPRA

3201.04.0901V02 MIDI Motor
Motore MIDI

3201.04.0900V02 SUPRA Motor
Motore SUPRA

3201.03.0263 MIDI/SUPRA Transformer
Trasformatore MIDI/SUPRA
(127÷230V)

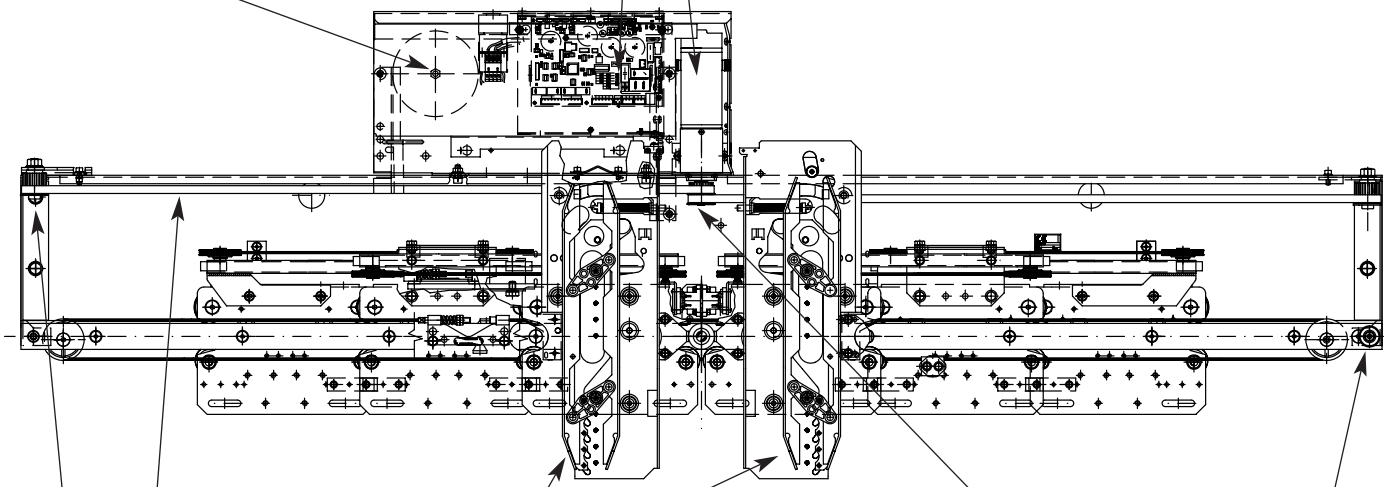

See pg. 27
Vedere pag. 27

3215.05.7400 Belt ECO
Cinghia ECO
Specify door type and C.O.
Specificare il tipo porta e il P.L.

3201.05.0097 (N°2)

7024.00.010

Motor pulley for MIDI/SUPRA
Puleggia motore per MIDI/SUPRA

3215.05.0037

3201.03.0266 Idle pulley for MIDI/SUPRA
Puleggia folle per MIDI/SUPRA

44/R

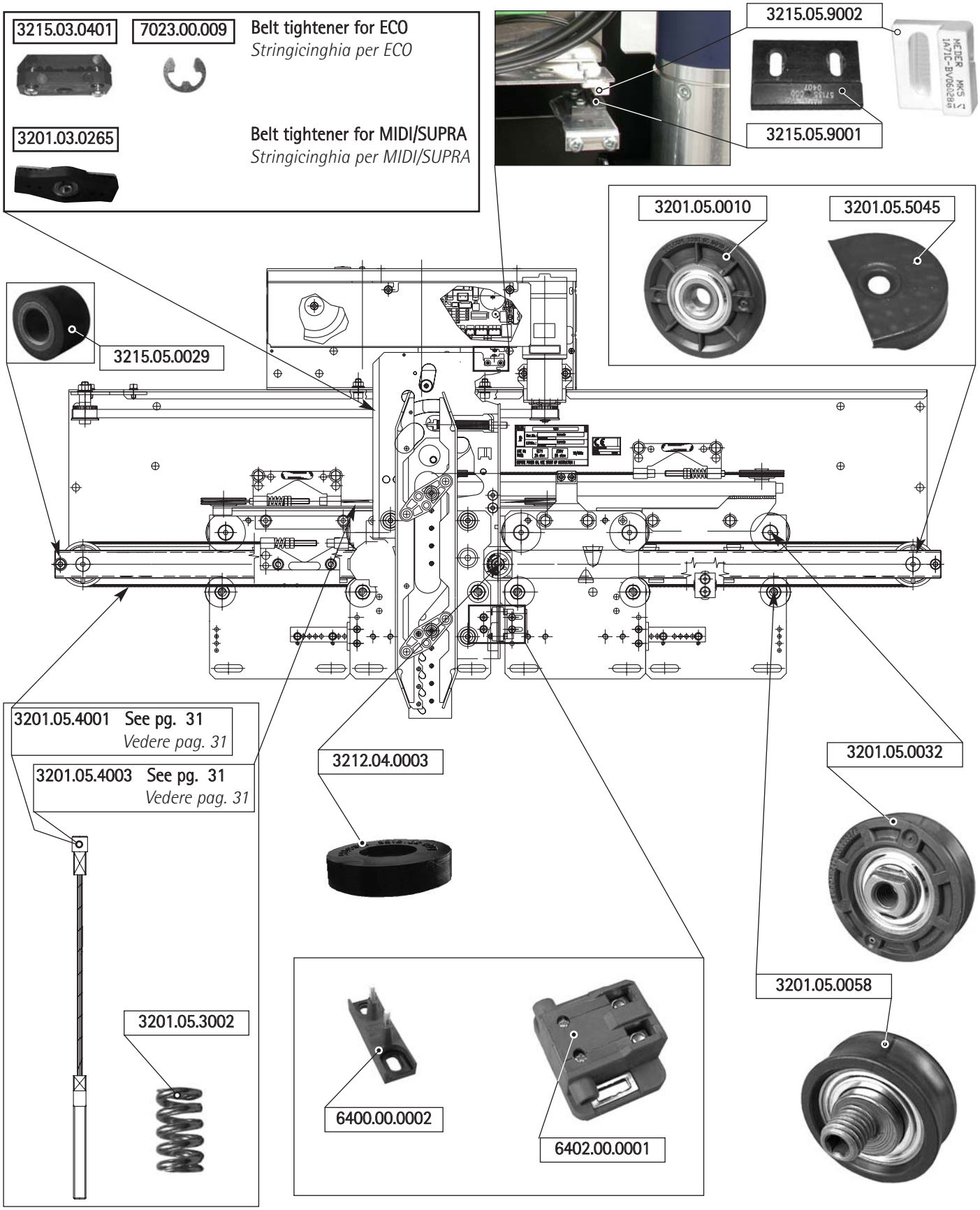
3215.03.0401
7023.00.009
Belt tightener for ECO
Stringicinghia per ECO
3201.03.0265
Belt tightener for MIDI/SUPRA
Stringicinghia per MIDI/SUPRA
3215.05.9002
3215.05.9001
3201.05.0010
3201.05.5045
3215.05.0029
3201.05.4001 See pg. 31
Vedere pag. 31
3201.05.4003 See pg. 31
Vedere pag. 31
3212.04.0003
3201.05.0032
3201.05.3002
3201.05.0058
6400.00.0002
6402.00.0001

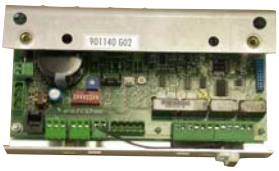

3215.15.7400 ECO board
Quadro ECO

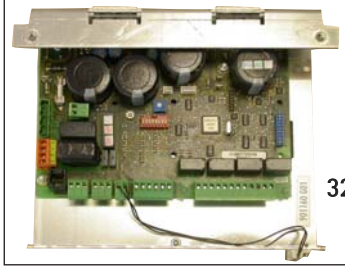

3201.03.0262 MIDI/SUPRA board
Quadro MIDI/SUPRA

3215.03.0850 ECO Motor
Motore ECO

3201.04.0901V01 MIDI Motor
Motore MIDI

3201.04.0900V01 SUPRA Motor
Motore SUPRA

3215.02.0852V02 ECO Transformer
Trasformatore ECO
(127÷230V)

3201.03.0263 MIDI/SUPRA Transformer
Trasformatore MIDI/SUPRA
(127÷230V)

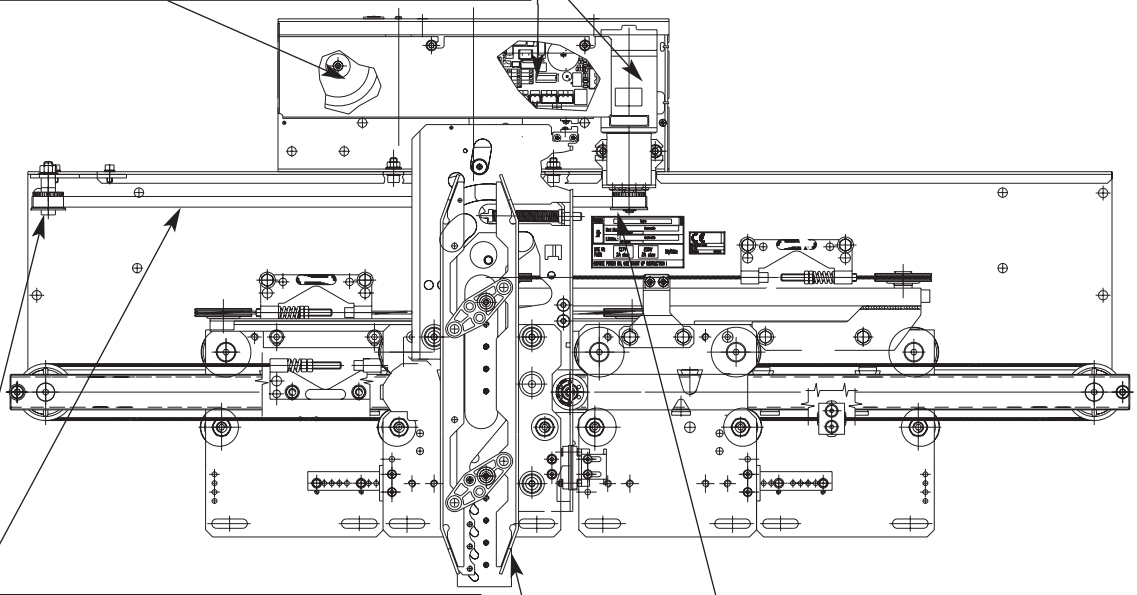

3215.05.7400 For ECO door
Per porta ECO

3201.05.7315 For MIDI door
Per porta MIDI

Specify door type and C.O.
Specificare il tipo porta e il P.L.

See pg. 20
Vedere pag. 20

3215.05.0041 Motor pulley for ECO
Puleggia motore per ECO

3201.05.0096 Motor pulley for MIDI
Puleggia motore per MIDI

7024.00.010

3215.04.0400 Idle pulley for ECO
Puleggia folle per ECO

3201.03.0266 Idle pulley for MIDI
Puleggia folle per MIDI

66/R

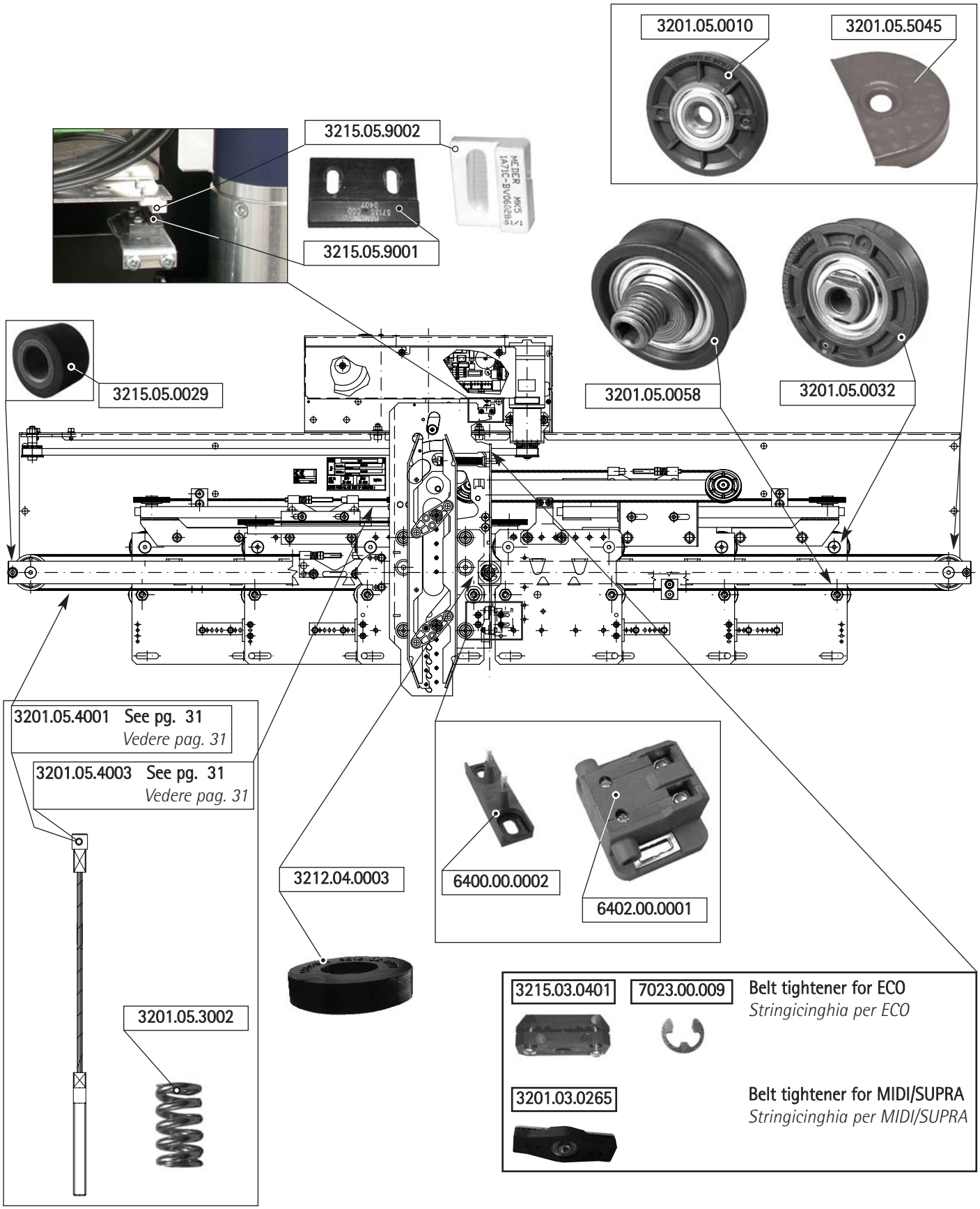
3201.05.0010
3201.05.5045
3215.05.9002
3215.05.9001
3215.05.0029
3201.05.0058
3201.05.0032
3201.05.4001 See pg. 31
Vedere pag. 31
3201.05.4003 See pg. 31
Vedere pag. 31
3212.04.0003
6400.00.0002
6402.00.0001
3201.05.3002
3215.03.0401
7023.00.009
Belt tightener for ECO
Stringicinghia per ECO
3201.03.0265
Belt tightener for MIDI/SUPRA
Stringicinghia per MIDI/SUPRA

3215.15.7400 ECO board
Quadro ECO

3201.03.0262 MIDI/SUPRA board
Quadro MIDI/SUPRA

3215.03.0850 ECO Motor
Motore ECO

3201.04.0901V01 MIDI Motor
Motore MIDI

3201.04.0900V01 SUPRA Motor
Motore SUPRA

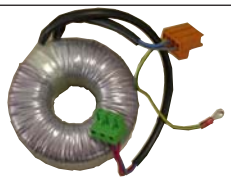

3215.02.0852V02 ECO Transformer
Trasformatore ECO
(127÷230V)

3201.03.0263 MIDI/SUPRA Transformer
Trasformatore MIDI/SUPRA
(127÷230V)

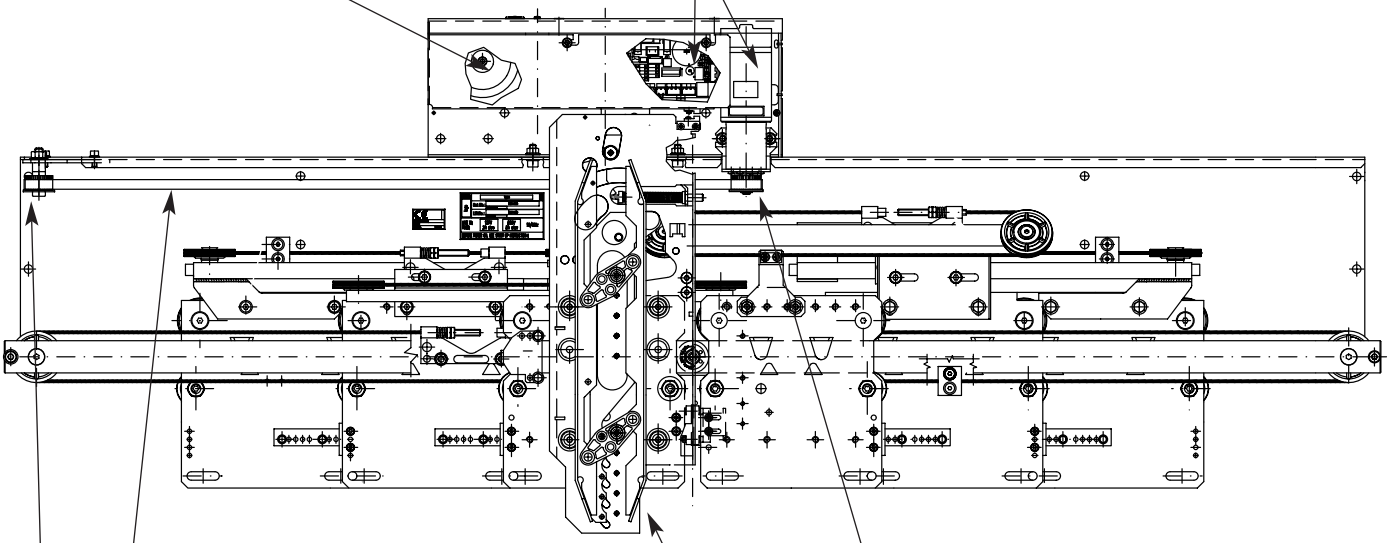

3215.05.7400 For ECO door
Per porta ECO

3201.05.7315 For MIDI door
Per porta MIDI

Specify door type and C.O.
Specificare il tipo porta e il P.L.

See pg. 20
Vedere pag. 20

3215.05.0041 Motor pulley for ECO
Puleggia motore per ECO

3201.05.0096 Motor pulley for MIDI
Puleggia motore per MIDI

7024.00.010

3215.04.0400 Idle pulley for ECO
Puleggia folle per ECO

3201.03.0266 Idle pulley for MIDI
Puleggia folle per MIDI

72/R-L

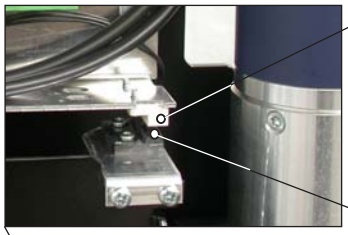

3215.05.9002

3215.05.9001

3215.03.0401

7023.00.009

Belt tightener for ECO
Stringicinghia per ECO

3201.03.0265

Belt tightener for MIDI/SUPRA
Stringicinghia per MIDI/SUPRA

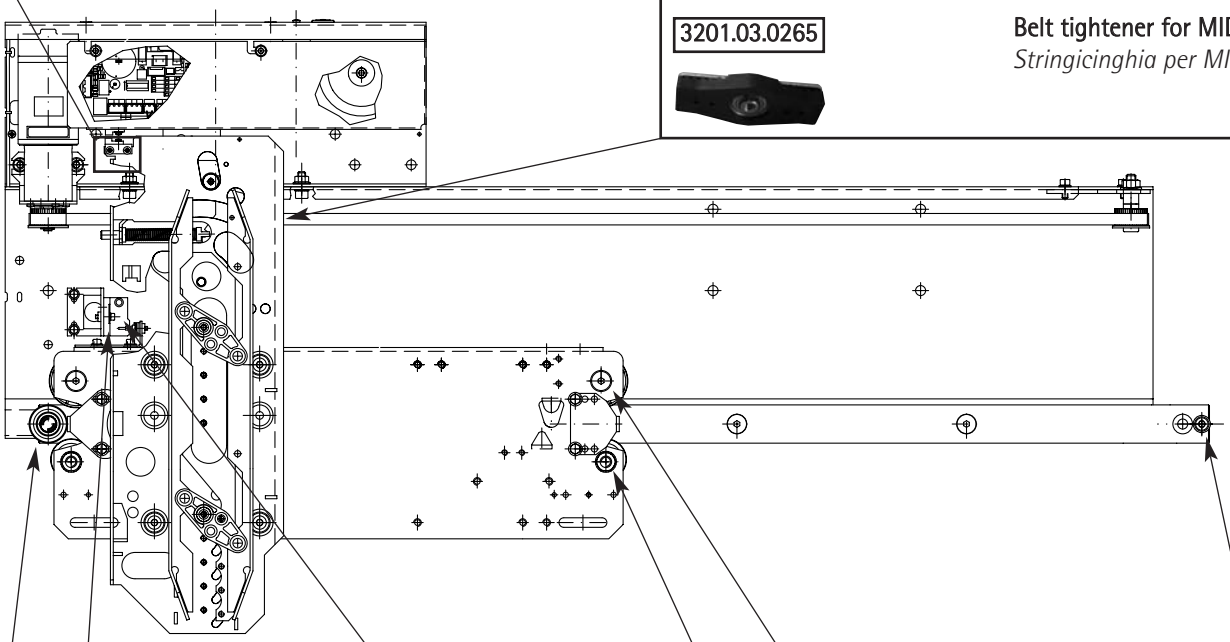

6400.00.0002

6402.00.0001

3201.05.0032

3215.05.0029

3201.05.0058

3201.05.0013

3215.03.0850 ECO Motor
Motore ECO

3201.04.0901V01 MIDI Motor
Motore MIDI

3201.04.0900V01 SUPRA Motor
Motore SUPRA

3215.15.7400 ECO board
Quadro ECO

3201.03.0262 MIDI/SUPRA board
Quadro MIDI/SUPRA

3215.02.0852V02 ECO Transformer
Trasformatore ECO
(127÷230V)

3201.03.0263 MIDI/SUPRA Transformer
Trasformetore MIDI/SUPRA
(127÷230V)

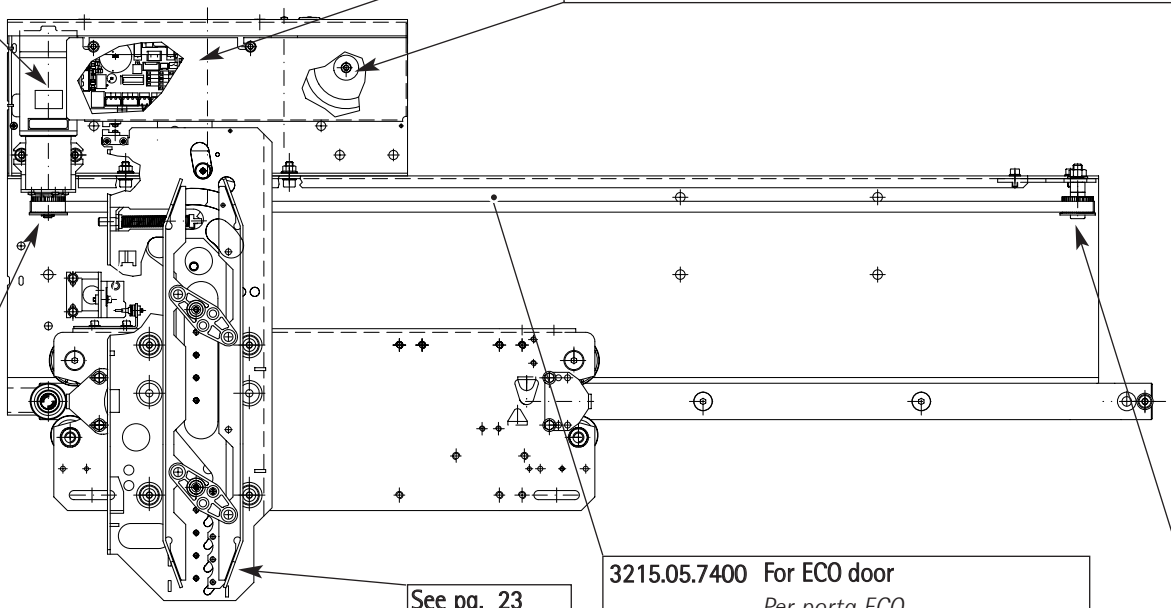

See pg. 23
Vedere pag. 23

3215.05.7400 For ECO door
Per porta ECO

3201.05.7315 For MIDI/SUPRA door
Per porta MIDI/SUPRA

Specify door type and C.O.
Specificare il tipo porta e il P.L.

3215.05.0041 Motor pulley for ECO
Puleggia motore per ECO

3201.05.0096 Motor pulley for MIDI/SUPRA
Puleggia motore per MIDI/SUPRA

7024.00.010

3215.04.0400 Idle pulley for ECO
Puleggia folle per ECO

3201.03.0266 Idle pulley for MIDI/SUPRA
Puleggia folle per MIDI/SUPRA

Couplers without car door lock

Abbinamenti retrattili senza bloccaggio fuori piano

02/C 44/R 66/R

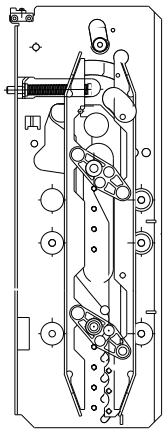

ECO

DOOR TYPE *TIPO PORTA*	CAM OFFSET [mm] *DISASSAMENTO [mm]*	C.O. *PL*	CODE *CODICE*
02/C	0 - 125	600 ÷ 750	3201.12.0271V02
		> 750	3201.12.0860V02
44/R		600 ÷ 850	3201.12.0271V05
		> 850	3201.12.0271V06
66/R		900 ÷ 1150	3201.12.0271V05
		> 1150	3201.12.0271V06
02/C	150 - 250	600 ÷ 750	3201.12.0271V08
		> 750	3201.12.0860V04
44/R		600 ÷ 850	3201.12.0271V11
		> 850	3201.12.0271V12
66/R		900 ÷ 1150	3201.12.0271V11
		> 1150	3201.12.0271V12

MIDI/SUPRA

DOOR TYPE *TIPO PORTA*	CAM OFFSET [mm] *DISASSAMENTO [mm]*	C.O. *PL*	CODE *CODICE*
02/C	0 - 125	600 ÷ 750	3201.12.0272V02
		> 750	3201.12.0266V02
44/R		600 ÷ 850	3201.12.0272V05
		> 850	3201.12.0272V06
66/R		900 ÷ 1150	3201.12.0272V05
		> 1150	3201.12.0272V06
02/C	150 - 250	600 ÷ 750	3201.12.0272V08
		> 750	3201.12.0266V04
44/R		600 ÷ 850	3201.12.0272V11
		> 850	3201.12.0272V12
66/R		900 ÷ 1150	3201.12.0272V11
		> 1150	3201.12.0272V12

Couplers with car door lock
Abbinamenti retrattili con bloccaggio fuori piano

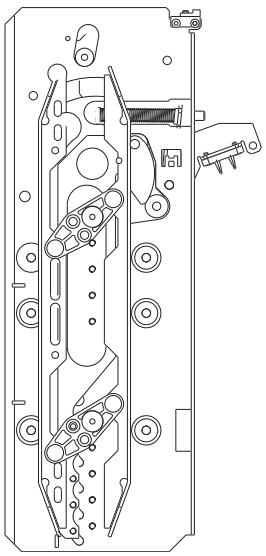

ECO

DOOR TYPE *TIPO PORTA*	CAM OFFSET [mm] *DISASSAMENTO [mm]*	C.O. *PL*	CODE *CODICE*
02/C	0 - 125	600 ÷ 750	3201.12.0275V02
		> 750	3201.12.0273V02
44/R		600 ÷ 850	3201.12.0275V05
		> 850	3201.12.0275V06
66/R		900 ÷ 1150	3201.12.0275V05
		> 1150	3201.12.0275V06
02/C	150 - 250	600 ÷ 750	3201.12.0275V08
		> 750	3201.12.0273V04
44/R		600 ÷ 850	3201.12.0275V11
		> 850	3201.12.0275V12
66/R		900 ÷ 1150	3201.12.0275V11
		> 1150	3201.12.0275V12

MIDI/SUPRA

DOOR TYPE *TIPO PORTA*	CAM OFFSET [mm] *DISASSAMENTO [mm]*	C.O. *PL*	CODE *CODICE*
02/C	0 - 125	600 ÷ 750	3201.12.0276V02
		> 750	3201.12.0274V02
44/R		600 ÷ 850	3201.12.0276V05
		> 850	3201.12.0276V06
66/R		900 ÷ 1150	3201.12.0276V05
		> 1150	3201.12.0276V06
02/C	150 - 250	600 ÷ 750	3201.12.0276V08
		> 750	3201.12.0274V04
44/R		600 ÷ 850	3201.12.0276V11
		> 850	3201.12.0276V12
66/R		900 ÷ 1150	3201.12.0276V11
		> 1150	3201.12.0276V12

Optionals with car door lock
Accessori con bloccaggio fuori piano

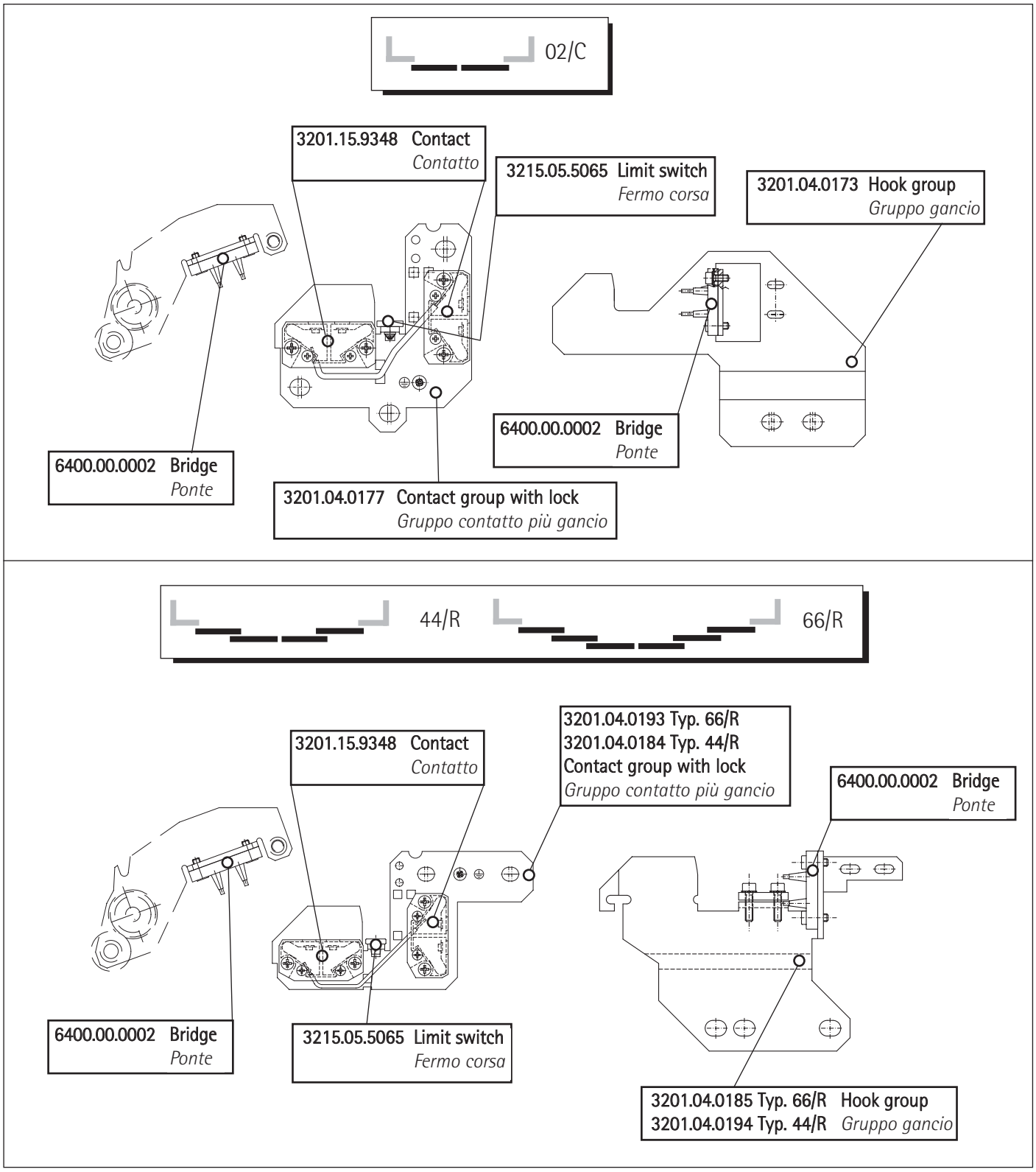

Couplers without car door lock

Abbinamenti retrattili senza bloccaggio fuori piano

12/R-L 32-35/R-L 72/R-L

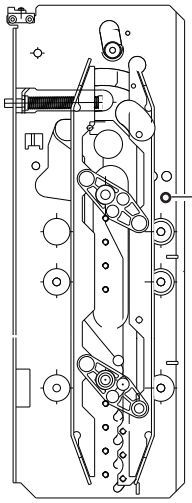

DOOR TYPE *TIPO PORTA*	CAM OFFSET [mm] *DISASSAMENTO [mm]*	C.O. *PL*	ECO CODE *CODICE*	MIDI/SUPRA CODE *CODICE*
12/R	0 - 125	600 ÷ 700	3201.12.0271V01	3201.12.0272V01
		> 700	3201.12.0860V01	3201.12.0266V01
32-35/R		800 ÷ 1100	3201.12.0271V01	3201.12.0272V01
		> 1100	3201.12.0860V01	3201.12.0266V01
72/R			3201.12.0860V01	3201.12.0266V01
12/R	150 - 250	600 ÷ 700	3201.12.0271V07	3201.12.0272V07
		> 700	3201.12.0860V03	3201.12.0266V03
32-35/R		800 ÷ 1100	3201.12.0271V07	3201.12.0272V07
		> 1100	3201.12.0860V03	3201.12.0266V03
72/R			3201.12.0860V03	3201.12.0266V03

DOOR TYPE *TIPO PORTA*	CAM OFFSET [mm] *DISASSAMENTO [mm]*	C.O. *PL*	ECO CODE *CODICE*	MIDI/SUPRA CODE *CODICE*
12/L	0 - 125	600 ÷ 700	3201.12.0271V02	3201.12.0272V02
		> 700	3201.12.0860V02	3201.12.0266V02
32-35/L		800 ÷ 1100	3201.12.0271V02	3201.12.0272V02
		> 1100	3201.12.0860V02	3201.12.0266V02
72/L			3201.12.0860V02	3201.12.0266V02
12/L	150 - 250	600 ÷ 700	3201.12.0271V08	3201.12.0272V08
		> 700	3201.12.0860V04	3201.12.0266V04
32-35/L		800 ÷ 1100	3201.12.0271V08	3201.12.0272V08
		> 1100	3201.12.0860V04	3201.12.0266V04
72/L			3201.12.0860V04	3201.12.0266V04

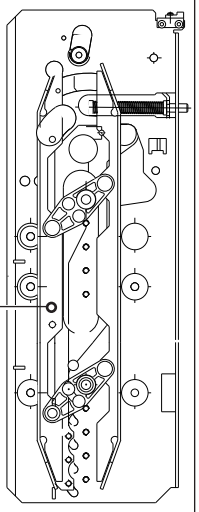

Couplers with car door lock

Abbinamenti retrattili con bloccaggio fuori piano

12/R-L 32-35/R-L 72/R-L

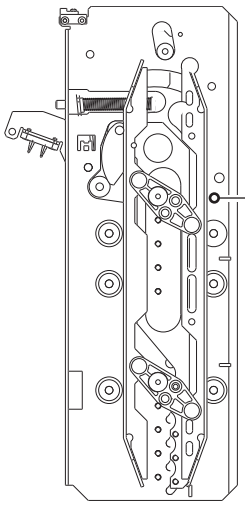

DOOR TYPE *TIPO PORTA*	CAM OFFSET [mm] *DISASSAMENTO [mm]*	C.O. *PL*	ECO CODE *CODICE*	MIDI/SUPRA CODE *CODICE*
12/R	0 - 125	600 ÷ 700	3201.12.0275V01	3201.12.0276V01
		> 700	3201.12.0273V01	3201.12.0274V01
32-35/R		800 ÷ 1100	3201.12.0275V01	3201.12.0276V01
		> 1100	3201.12.0273V01	3201.12.0274V01
72/R			3201.12.0273V01	3201.12.0274V01
12/R	150 - 250	600 ÷ 700	3201.12.0275V07	3201.12.0276V07
		> 700	3201.12.0273V03	3201.12.0274V03
32-35/R		800 ÷ 1100	3201.12.0275V07	3201.12.0276V07
		> 1100	3201.12.0273V03	3201.12.0274V03
72/R			3201.12.0273V03	3201.12.0274V03

DOOR TYPE *TIPO PORTA*	CAM OFFSET [mm] *DISASSAMENTO [mm]*	C.O. *PL*	ECO CODE *CODICE*	MIDI/SUPRA CODE *CODICE*
12/L	0 - 125	600 ÷ 700	3201.12.0275V02	3201.12.0276V02
		> 700	3201.12.0273V02	3201.12.0274V02
32-35/L		800 ÷ 1100	3201.12.0275V02	3201.12.0276V02
		> 1100	3201.12.0273V02	3201.12.0274V02
72/L			3201.12.0273V02	3201.12.0274V02
12/L	150 - 250	600 ÷ 700	3201.12.0275V08	3201.12.0276V08
		> 700	3201.12.0273V04	3201.12.0274V04
32-35/L		800 ÷ 1100	3201.12.0275V08	3201.12.0276V08
		> 1100	3201.12.0273V04	3201.12.0274V04
72/L			3201.12.0273V04	3201.12.0274V04

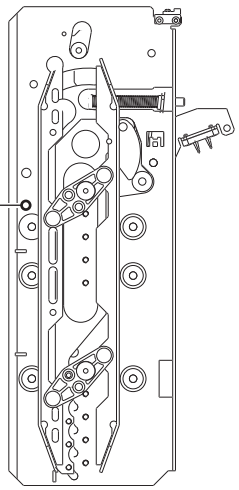

Optionals with car door lock
Accessori con bloccaggio fuori piano

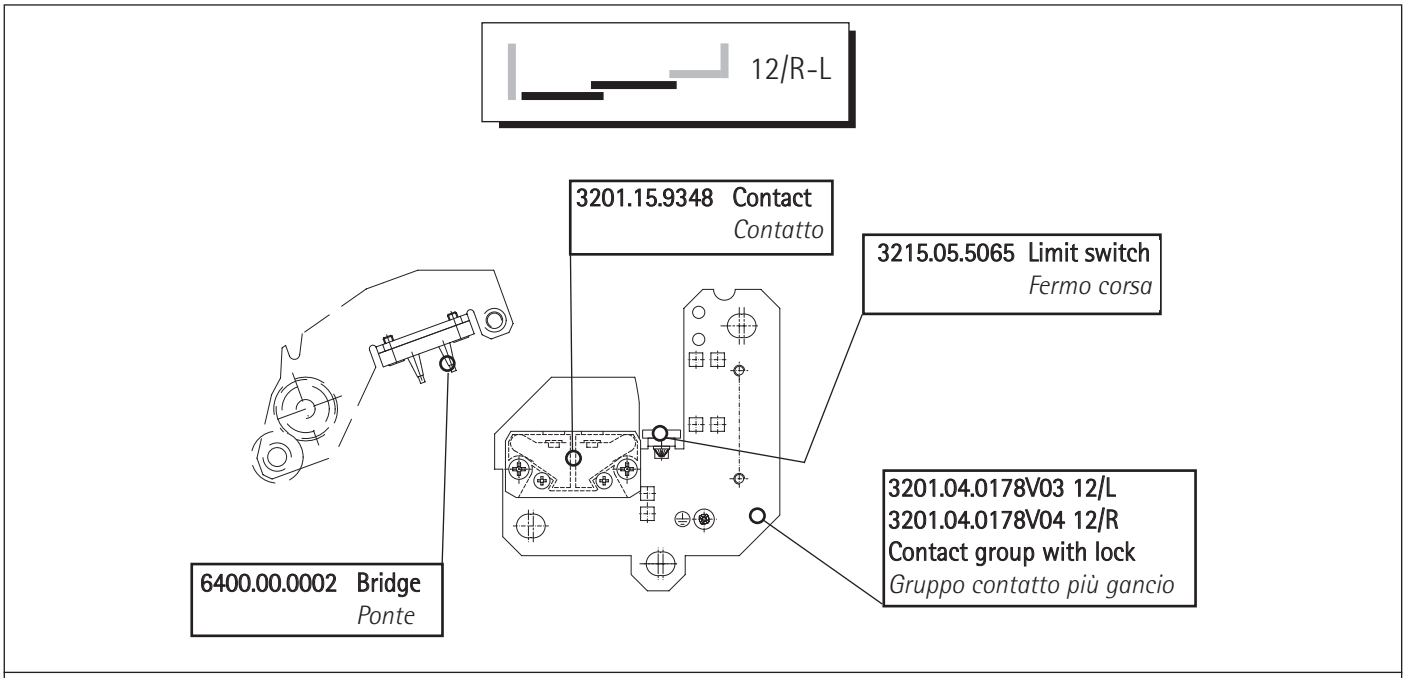

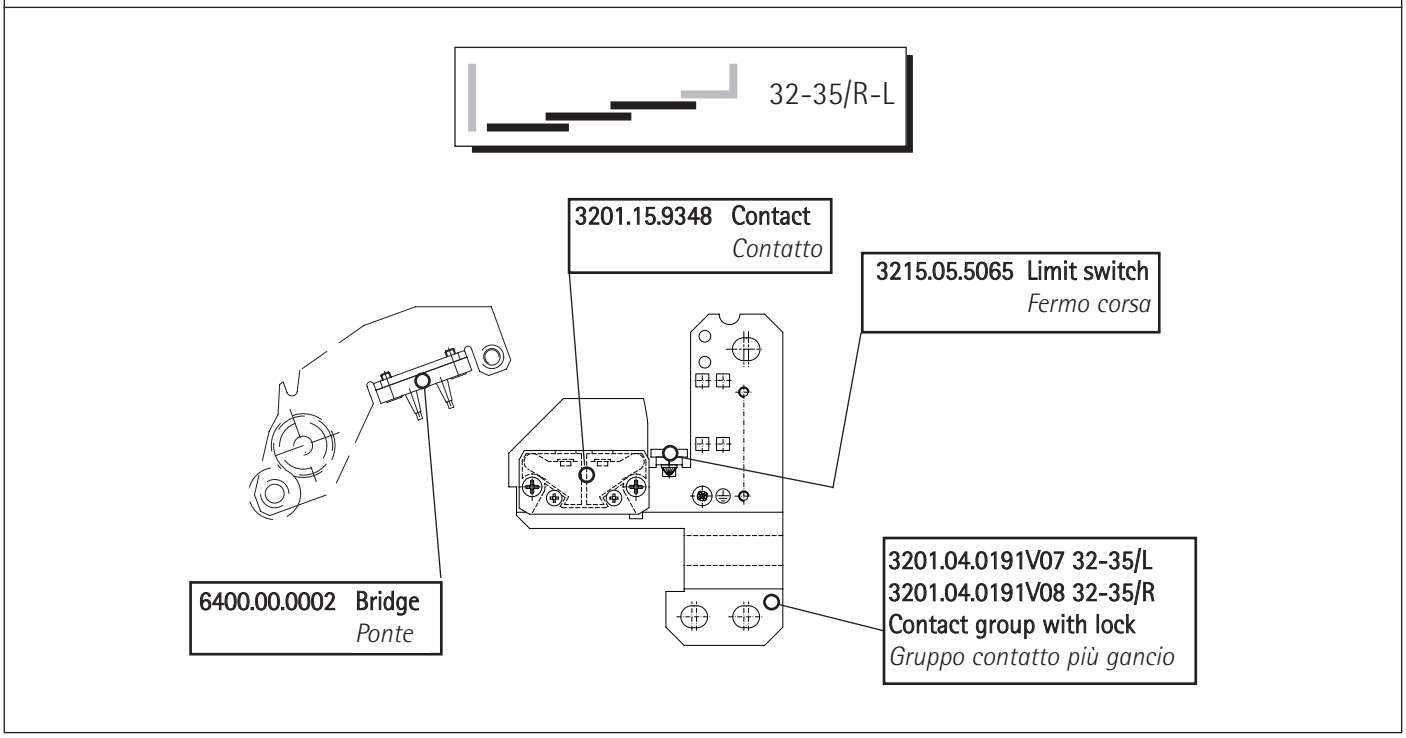

Optionals with car door lock
Accessori con bloccaggio fuori piano

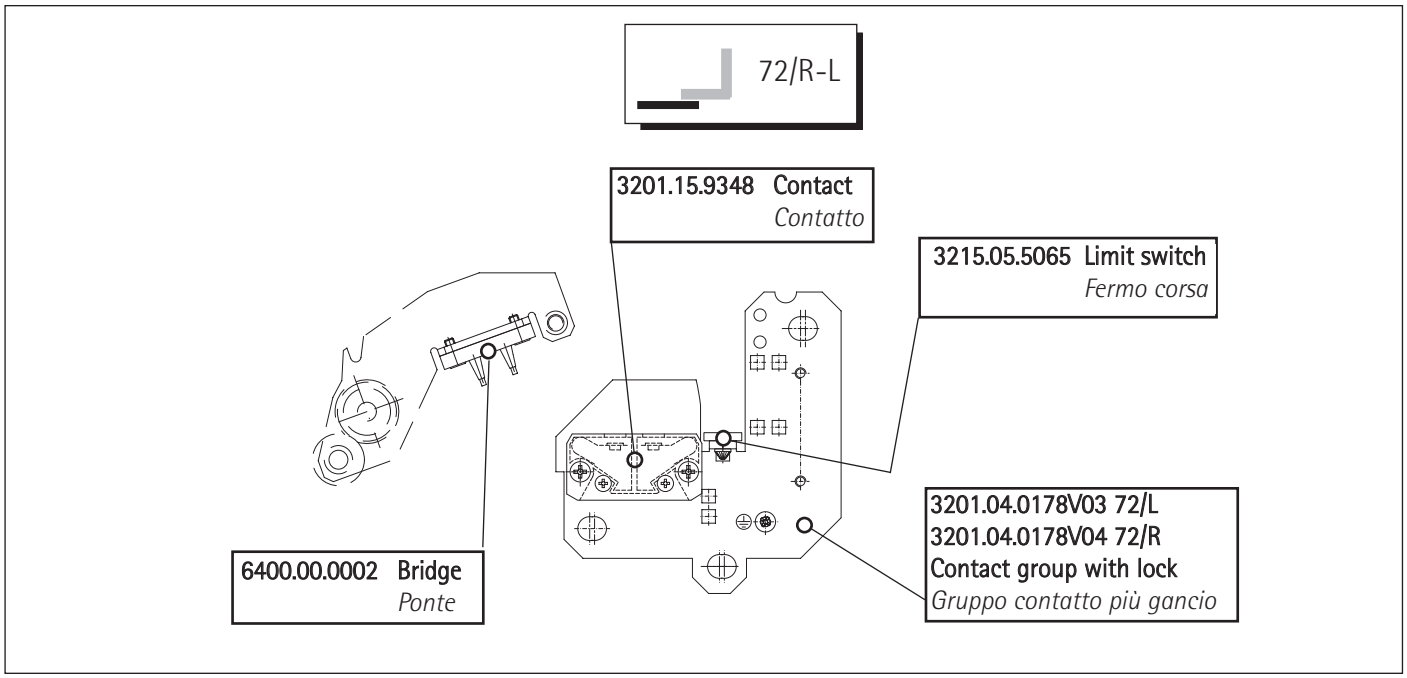

Couplers without car door lock
Abbinamenti retrattili senza bloccaggio fuori piano

DOOR TYPE *TIPO PORTA*	CAM OFFSET [mm] *DISASSAMENTO [mm]*	C.O. *PL*	RIGHT SIDE* *LATO DESTRO** MIDI/SUPRA
42/C	0 - 125	1200 ÷ 1450	3201.12.0277V01
		> 1450	3201.12.0277V02
62/C		1500 ÷ 2250	3201.12.0277V01
		> 2250	3201.12.0277V02
42/C	150 - 250	1200 ÷ 1450	3201.12.0277V03
		> 1450	3201.12.0277V04
62/C		1500 ÷ 2250	3201.12.0277V03
		> 2250	3201.12.0277V04

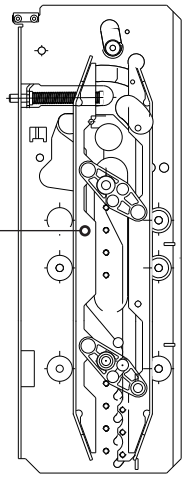

*

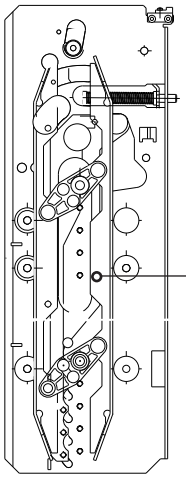

DOOR TYPE *TIPO PORTA*	CAM OFFSET [mm] *DISASSAMENTO [mm]*	C.O. *PL*	LEFT SIDE *LATO SINISTRO* MIDI/SUPRA
42/C	0 - 125	1200 ÷ 1450	3201.12.0272V02
		> 1450	3201.12.0266V02
62/C		1500 ÷ 2250	3201.12.0272V02
		> 2250	3201.12.0266V02
42/C	150 - 250	1200 ÷ 1450	3201.12.0272V08
		> 1450	3201.12.0266V04
62/C		1500 ÷ 2250	3201.12.0272V08
		> 2250	3201.12.0266V04

* For right couplers it is necessary to add the code 3201.14.0387 too
** Per gli abbinamenti di destra aggiungere anche cod. 3201.14.0387*

Couplers with car door lock
Abbinamenti retrattili con bloccaggio fuori piano

DOOR TYPE *TIPO PORTA*	CAM OFFSET [mm] *DISASSAMENTO [mm]*	C.O. *PL*	RIGHT SIDE* *LATO DESTRO** MIDI/SUPRA
42/C	0 - 125	1200 ÷ 1450	3201.12.0277V01
		> 1450	3201.12.0277V02
62/C		1500 ÷ 2250	3201.12.0277V01
		> 2250	3201.12.0277V02
42/C	150 - 250	1200 ÷ 1450	3201.12.0277V03
		> 1450	3201.12.0277V04
62/C		1500 ÷ 2250	3201.12.0277V03
		> 2250	3201.12.0277V04

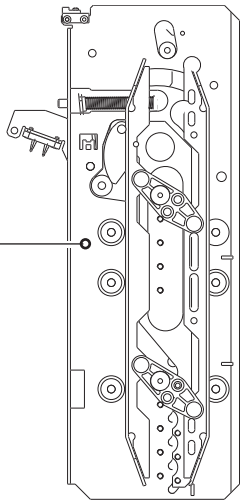

*

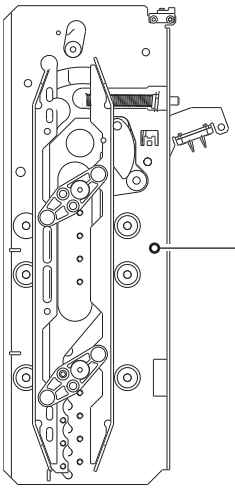

DOOR TYPE *TIPO PORTA*	CAM OFFSET [mm] *DISASSAMENTO [mm]*	C.O. *PL*	LEFT SIDE *LATO SINISTRO* MIDI/SUPRA
42/C	0 - 125	1200 ÷ 1450	3201.12.0276V02
		> 1450	3201.12.0274V02
62/C		1500 ÷ 2250	3201.12.0276V02
		> 2250	3201.12.0274V02
42/C	150 - 250	1200 ÷ 1450	3201.12.0276V08
		> 1450	3201.12.0274V04
62/C		1500 ÷ 2250	3201.12.0276V08
		> 2250	3201.12.0274V04

*** For right couplers it is necessary to add the code 3201.14.0387 too**

** Per gli abbinamenti di destra aggiungere anche cod. 3201.14.0387*

Optionals with car door lock
Accessori con bloccaggio fuori piano

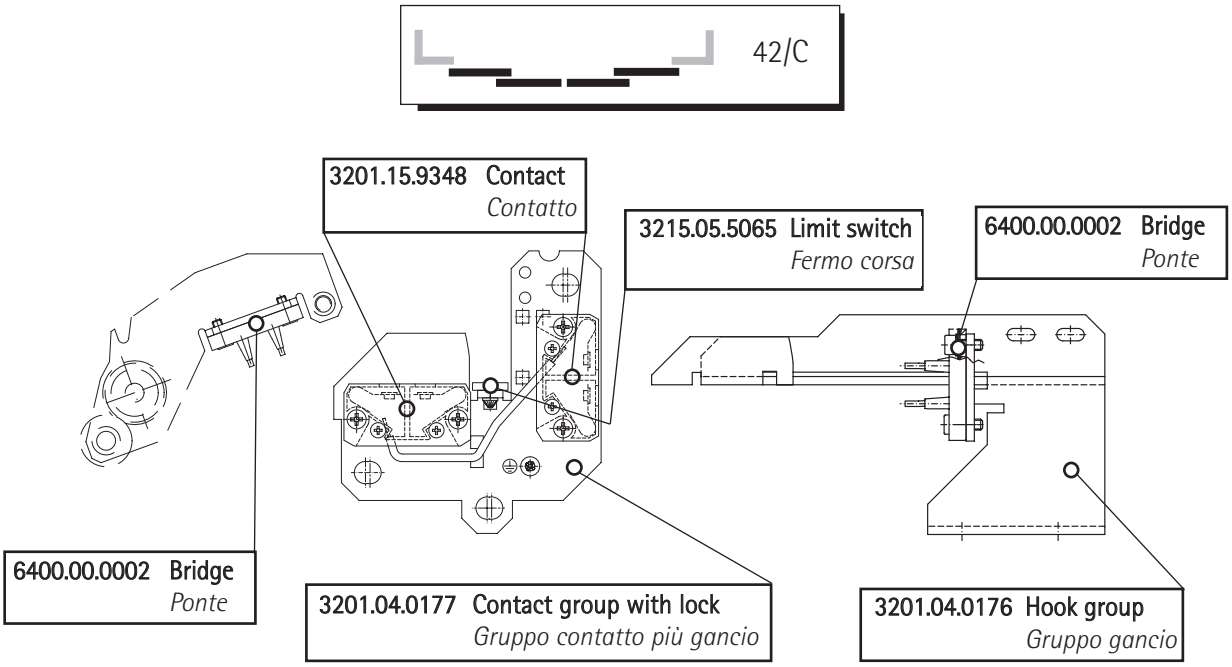

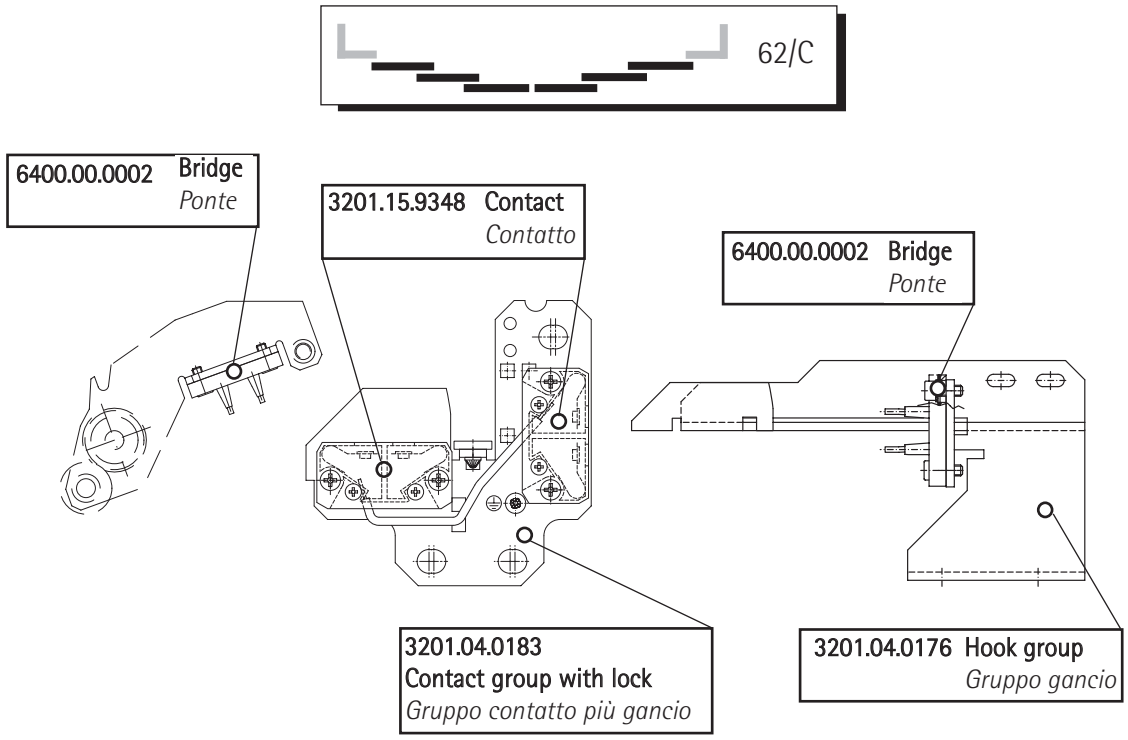

Aluminium sill
Soglie in alluminio

3201.05.7093 Please give door clear opening
Specificare il passaggio libero

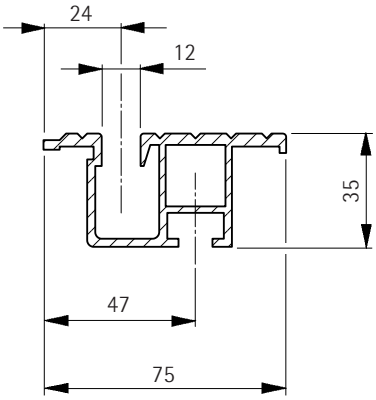

3201.05.7011 Please give door clear opening
Specificare il passaggio libero

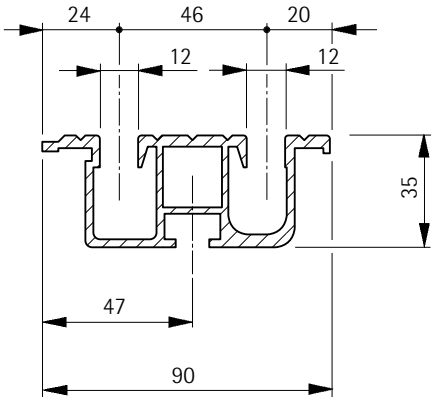

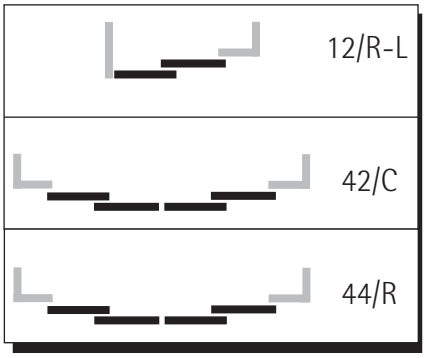

3201.05.7045 Please give door clear opening
Specificare il passaggio libero

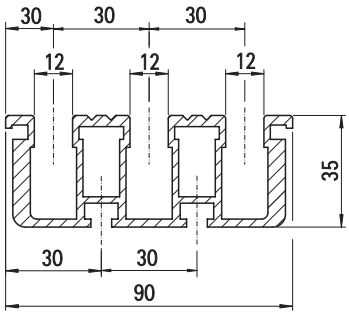

3201.05.7094 Please give door clear opening
Specificare il passaggio libero

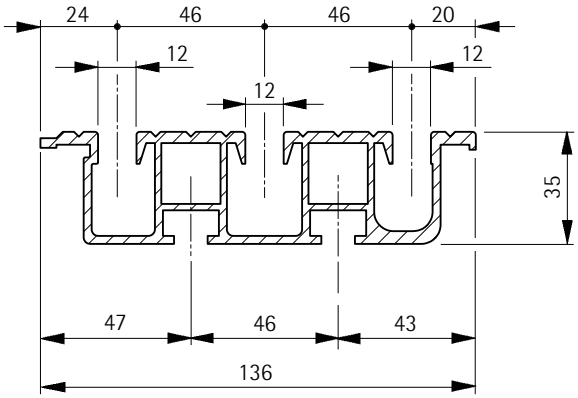

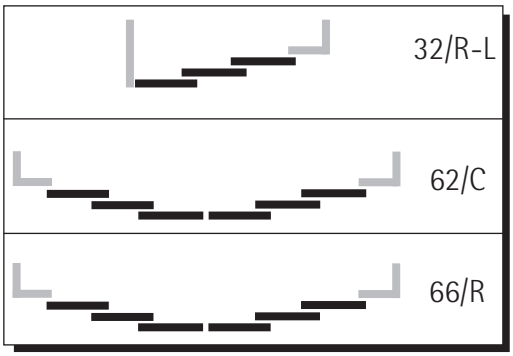

Spare parts for towed cable
Ricambi funi

3201.05.4001 Towed cable for side opening door
Fune per tiro in taglia

Coupling cable for center opening door
Fune d'accoppiamento carrelli per porte ad apertura centrale

Specify IR
(IR=Distance between roller centers.
Specificare IR
(IR=Interasse rotelle).

3201.03.0143 Bottom shoe
Pattino